CORIO

Juego de ducha oculto

Código de producto: BFCA044P
EAN: 5907650821397
Color: cromo
Garantía [años]: 7

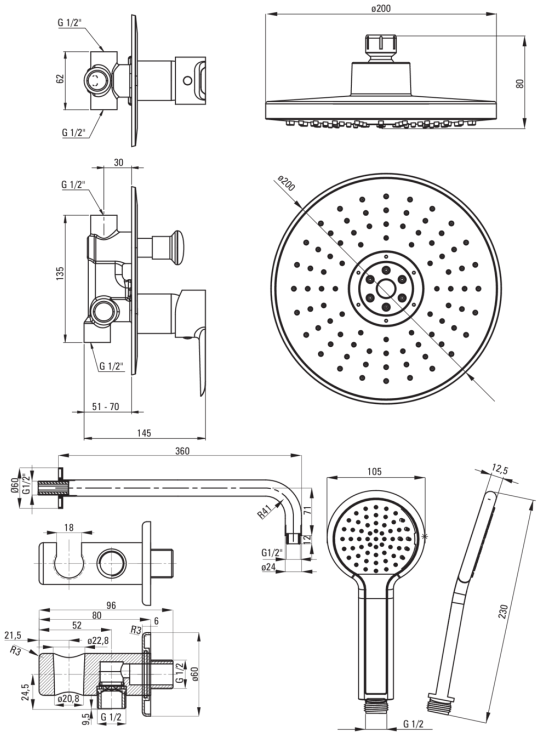

Mezclador

Tipo de mezcladora	mezclador, piloto único
Metodo de instalacion	ocultado
Grupo acústico [db]	I (x ≤ 20)

Boquiabiertos

Tipo de boquilla	aún
Gama de boquilla de ducha/ baño [mm]	360

Alcachofa de la ducha

Forma	redondo
Material	abdominales
Número de funciones	2
Tipo de transmisión	lluvia, Hidromasaje

Duchas de mano

Número de funciones	1
Tipo de transmisión	lluvia

Manguera

Longitud [mm]	1500
Trenza	extensible, trenzado
Material de trenza	acero inoxidable
Anti-twist	1

Conexión angular

Finalizar	cromo
Tipo de conección	para la manguera con soporte de ducha manual
Forma	redondo
Material	latón
Hilo de conexión	Sí
Montaje oculto	Sí