ASTER

Konyhai csaptelep, összecsukható kifolyócsővel

Cikkszám: BCA_N61M
EAN: 5907650815006
Szín: Nero
Garancia [év]: 7

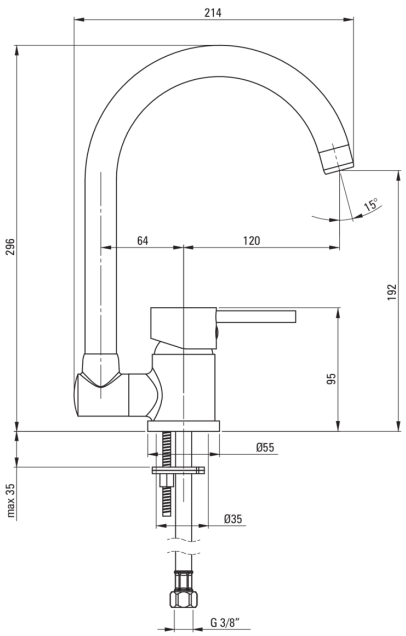

Csaptelep	
Kivitelezés	Nero
Anyag	sárgaréz
Csaptelep típusa	egykaros, keverő
Beszerelési mód	álló
Átfolyási osztály [l/perc]	Z - 4-9 l/min
Akusztikai osztály [db]	I (x ≤ 20)
Csaptelep betét	
Betét mérete	40 mm
Kifolyócsövek	
Kifolyó típusa	alablak
Csaptelep kifolyócső hatótávolsága [mm]	184
Anyag	rozsdamentes acél
Perlátorok	
Perlátor típusa	honeycomb
Perlátor mérete	M22
Csatlakozó tömlők	
Hosszúság [mm]	450
Menet beszereléshez	3/8"
Csatlakozó menet	M10

Kiemelések:

- A csaptelep teste a legkiválóbb minőségű sárgarézből készült
- A lehajtható kifolyó lehetővé teszi a csaptelep felszerelését az ablakok közelében
- A csaptelep perlátorral van felszerelve
- 45 cm-es csatlakozó tömlők mellékelve
- Z átfolyási osztály (4-9 l/perc), amely lehetővé teszi a vízfogyasztás csökkentését
- Innovatív, tartós és könnyen tisztítható Nero bevonat
- Csak a legjobb alapanyagokból, amelyek minőségét laboratóriumi vizsgálatok igazolták
- Strapabíró csővégek sárgarézből
- Az ajánlat tartalmaz egy tisztítószert a szerelvényekhez, amely bármilyen színhez használható