LIMA

# Miscelatore Cucina

**Codice prodotto:** BBM_F72M
**EAN:** 5907650809265
**Colore:** acciaio spazzolato
**Garanzia [anni]:** 7

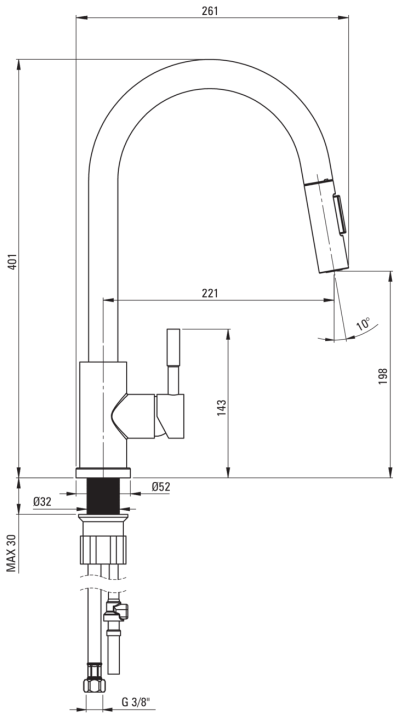


**Miscelatore**

| | |
|---|---|
| Finitura | acciaio |
| Materiale | acciaio 304 |
| Tipo di miscelatore | maniglia singola, miscelatore |
| Metodo di installazione | in piedi |
| Classe di flusso [l/min] | Z - 4-9 l/min |
| Gruppo acustico [db] | II (20 < x ≤ 30) |

**Cartuccia per miscelatore**

| | |
|---|---|
| Dimensioni della cartuccia in ceramica | 35 mm |

**Beccucci**

| | |
|---|---|
| Tipo a beccuccio | girevole, estrazione |
| Gamma delle bocchette di miscelazione [mm] | 221 |
| Materiale | acciaio inox |

**Aeratori**

| | |
|---|---|
| Tipo di aeratore | a nido d'ape |

**Tubi di collegamento**

| | |
|---|---|
| Lunghezza [mm] | 450 |
| Filetto di installazione | 3/8" |
| Filetto di connessione | M10 |

**Tubi flessibili**

| | |
|---|---|
| Lunghezza [mm] | 1500 |
| Tipo di treccia | non applicabile |

**Docce a mano**

| | |
|---|---|
| Numero di funzioni | 2 |

**Caratteristiche:**

- Miscelatore con bocca estraibile funzionale
- Doccetta a 2 funzioni (pioggia e getto d'aria)
- Il manicotto di montaggio facilita l'installazione del miscelatore
- Tubi di collegamento da 45 cm inclusi
- Classe di portata Z (4-9 l/min) che consente di ridurre il consumo d'acqua
- Il miscelatore è dotato di valvole di non ritorno in modo che l'acqua miscelata non rifluisca nell'impianto.
- Il miscelatore è dotato di un aeratore di flusso
- Solo i migliori materiali, la cui qualità è stata confermata da test di laboratorio